Ръководство за употреба

Сгъваема Безжична Прахосмукачка

с функция за обдухване



V18SD

ВНИМАНИЕ!
Преди да използвате уреда, прочетете внимателно настоящото ръководство и запазете документа за бъдещи справки.

Неспазването на указанията за безопасност може да доведе до нараняване, повреда на уреда, пожар или токов удар.

Мерки за безопасност

• Използвайте уреда само по предназначение – за сухо почистване, обдухване и напомпване с подходящите накрайници от комплекта.
• Преди всяка употреба проверявайте уреда, контейнера за прах, филтрите, накрайниците и USB-C кабела за видими повреди.
• Не използвайте уреда, ако е повреден, изпускан, намокрен или работи необичайно. Прекратете употребата и при необичаен шум, мирис, силно нагряване или прекъсване на работата.
• Не разглобявайте, не модифицирайте и не ремонтирайте уреда самостоятелно. В него няма части, предназначени за обслужване от потребителя.
• Изключвайте уреда преди поставяне или сваляне на накрайник, изпразване на контейнера, почистване на филтрите или извършване на друга поддръжка.

• Използвайте само включените в комплекта или изрично препоръчани съвместими накрайници и аксесоари.
• Не използвайте уреда без правилно поставени метален предфилтър и основен филтър.
• Не засмуквайте течности, мокри замърсявания или използвайте уреда върху влажни повърхности.
• Не засмуквайте гореща пепел, тлеещи частици, цигари, запалими вещества, разтворители или други материали, които могат да предизвикат пожар.
• Не засмуквайте остри предмети, стъкло, метални стружки, едри твърди частици, цимент, гипс или големи количества много фин прах, които могат да повредят филтъра или мотора.
• Не закривайте входящите и изходящите отвори за въздух. Поддържайте ги свободни от прах, влакна и други замърсявания.
• Дръжте коса, свободни дрехи, пръсти и други части на тялото далече от смукателния отвор и движещия се въздушен поток.
• Не насочвайте смукателния отвор или въздушната струя към очите, лицето, ушите, хора или животни.
• Не използвайте уреда за почистване на кожа, коса или дрехи, докато са върху човек или животно.
• Уредът не е играчка. Съхранявайте го и го използвайте далече от деца. Деца могат да бъдат в близост до уреда само под постоянен надзор от възрастен.

Безопасна употреба и зареждане

• При обдухване на клавиатури, телефони, часовници и друга техника първо изключете устройството от захранването. Насочвайте въздушната струя от подходящо разстояние, за да не повредите чувствителни компоненти.

• Не използвайте функцията за обдухване за разпръскване на горими материали, химикали, прахове или вещества, които могат да бъдат вдишани.

• Използвайте накрайниците за напомпване само със съвместими надуваеми изделия. Следете процеса постоянно и спрете уреда веднага след достигане на необходимото налягане.

• Не използвайте уреда за автомобилни гуми, велосипедни гуми или други изделия, изискващи високо налягане.

• Не оставяйте работещия уред без надзор.

• Ако въздушният поток отслабне, изключете уреда и проверете контейнера, филтрите, накрайника и въздушните отвори за запушване.

• Уредът може умерено да се загрее по време на работа. При силно нагряване го изключете и го оставете да се охлади напълно, преди да го използвате отново.

• Не използвайте и не зареждайте уреда в близост до открит огън, нагревателни уреди, запалими материали или източници на висока температура.

• Зареждайте уреда само в сухо и добре проветриво помещение, върху стабилна и незапалима повърхност.

• Използвайте изправен USB захранващ адаптер, съвместим с входните параметри на уреда, и включения USB-C кабел.
• Не използвайте повреден, прегънат или оголен кабел. Не докосвайте кабела, конектора или порта за зареждане с мокри ръце.
• Не зареждайте уреда, ако USB-C портът е мокър, замърсен или повреден.
• Не покривайте уреда по време на зареждане и не го оставяйте да се зарежда без надзор за продължителен период.
• Вградената батерия не трябва да се отваря, пробива, притиска, излага на огън или висока температура.
• При деформация, подуване, теч или необичайна миризма прекратете употребата.
• Не потапяйте основния корпус във вода и не го почиствайте под течаща вода.
• След измиване на филтрите ги оставете да изсъхнат напълно, преди да ги поставите обратно. Не използвайте уреда с влажни филтри.
• Съхранявайте уреда на сухо и прохладно място, защитено от пряка слънчева светлина, влага, силни удари и натиск.
• Не поставяйте тежки предмети върху сгънатия уред и не прилагайте прекомерна сила върху шарнира на дръжката.

• След употреба изключете уреда, изпразнете контейнера при необходимост и го оставете да се охлади преди прибиране.

Друга информация

Настоящото ръководство съдържа основните указания за безопасна и правилна употреба на продукта, но не може да обхване всички възможни ситуации.
Използвайте уреда внимателно, отговорно и само по предназначение.
Производителят си запазва правото да извършва технически и визуални промени по продукта и да актуализира ръководството без предварително уведомление.
Изображенията са с илюстративна цел. Възможни са разлики в цвета, външния вид и отделни детайли на действителния продукт.

Актуалната версия на ръководството можете да намерите на: **www.topdigital.bg**

Запазете ръководството за бъдещи справки.

При предоставяне на продукта на друг потребител предайте и настоящия документ.

Изглед на продукта

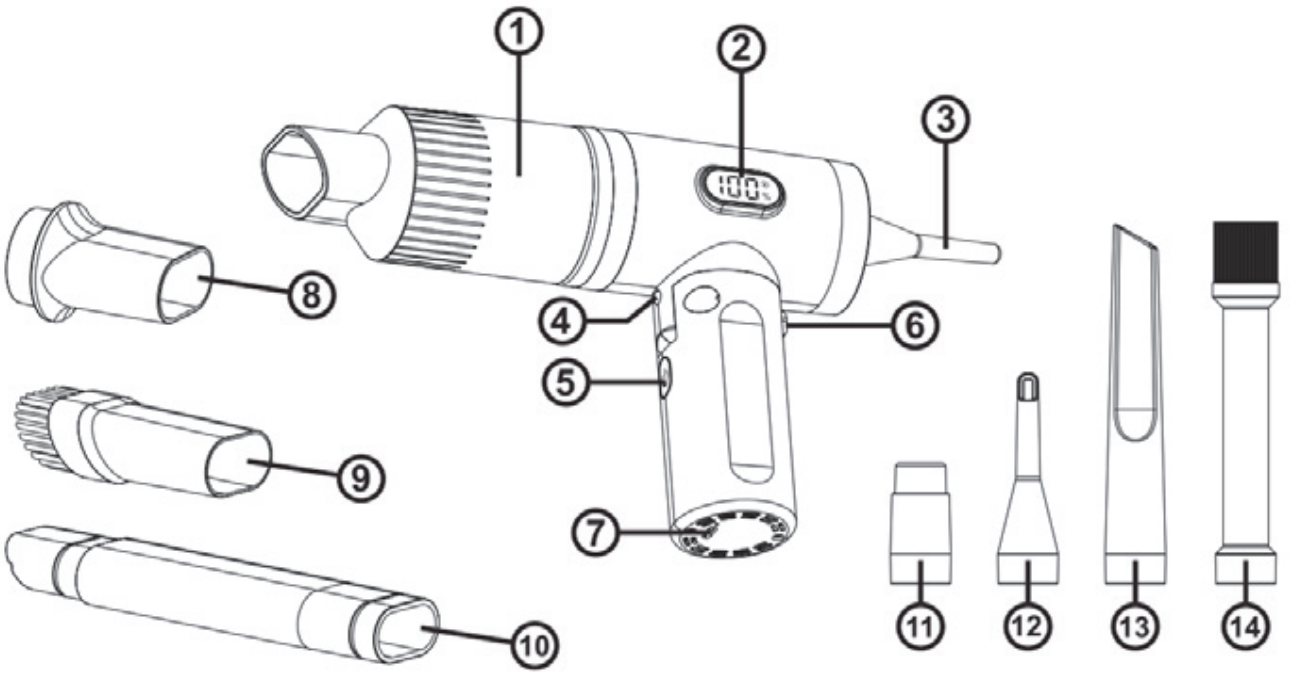

1) Контейнер за прах
2) Дисплей за нивото на батерията
3) Накрайник за прецизно обдухване
4) LED осветление
5) Бутон за включване и избор на режим
6) Бутон за освобождаване на сгъваемата дръжка
7) USB-C порт за зареждане
8) Накрайник за вакуумни торби
9) Четка за засмукване
10) Удължителна тръба
11) Накрайник за надуваеми изделия
12) Накрайник за балони
13) Плосък накрайник за обдухване
14) Четка за обдухване

Поставяне на контейнера за прах и задните накрайници

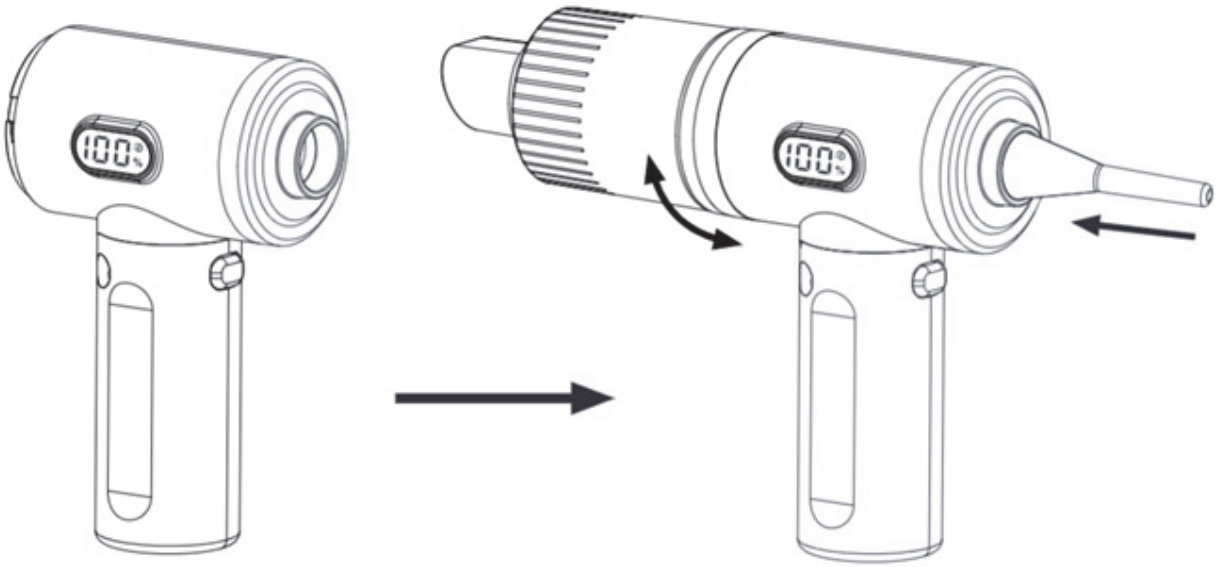

Контейнер за прах
Подравнете контейнера с предната част на уреда, поставете го докрай и го завъртете по посока на стрелката, докато се фиксира.

Задни накрайници
Накрайниците за обдухване и напомпване се поставят в задния отвор на уреда. Поставете избрания накрайник и го притиснете леко, докато прилегне стабилно.

Накрайници за засмукване и сгъваема дръжка

Поставяне на накрайниците за засмукване
Поставете избрания накрайник в отвора на контейнера за прах и го притиснете леко, докато прилегне стабилно.

Удължителната тръба може да се използва самостоятелно или заедно с четката за засмукване при почистване на тесни и труднодостъпни места.

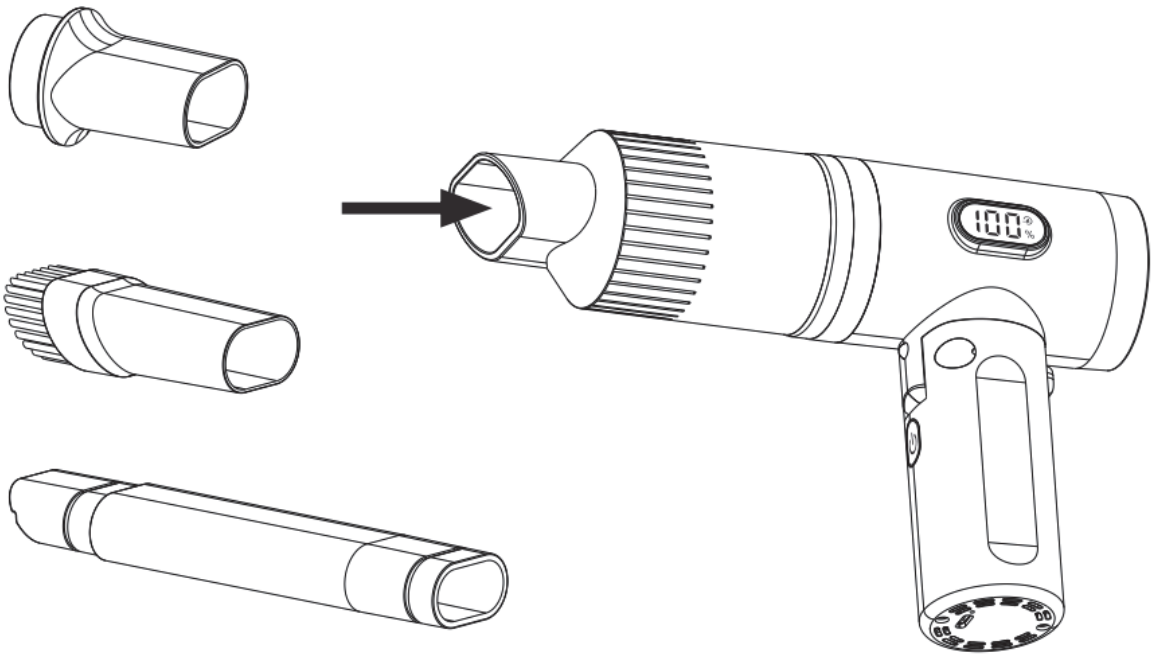

Сгъване и разгъване на дръжката

Натиснете бутона за освобождаване и преместете дръжката до желаното положение, докато се фиксира.

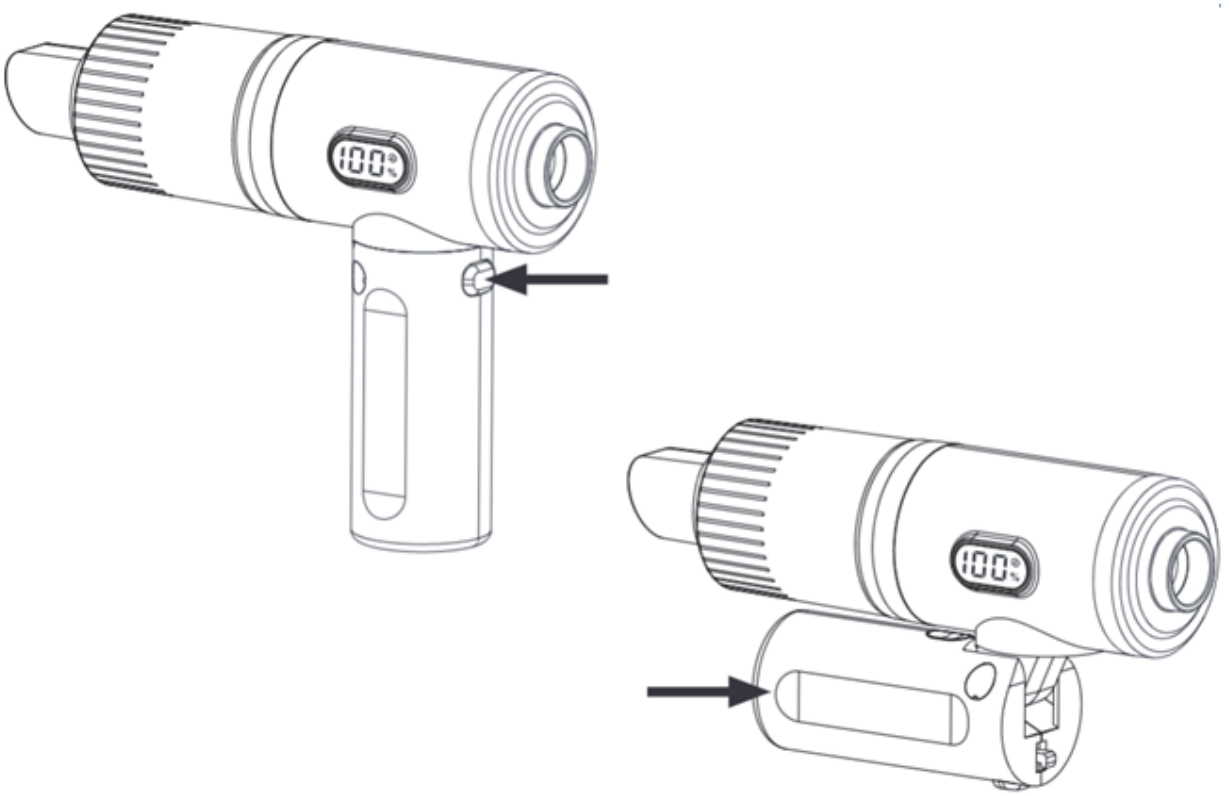

Преди употреба се уверете, че дръжката е напълно разгъната и фиксирана стабилно.

Важно: Не сгъвайте и не разгъвайте дръжката със сила, без да сте натиснали бутона за освобождаване.

Включване и режими на работа

Включване и избор на степен

1. Натиснете и задръжте бутона за управление за около **2 секунди**, за да включите уреда. Той започва работа на **ниска степен**.
2. Натиснете бутона кратко, за да преминете към **висока степен**.
3. Натиснете бутона още веднъж, за да изключите уреда.

Последователност:
Ниска степен → Висока степен → Изключване

LED осветление

Натиснете бутона два пъти последователно, за да включите или изключите LED осветлението.
Осветлението може да се използва независимо от двигателя и подобрява видимостта при почистване на тъмни и труднодостъпни места.
Когато е включено само LED осветлението, дисплеят не се активира.

Дисплей
По време на работа дисплеят показва оставащото ниво на батерията в проценти.

Зареждане

1. Уверете се, че уредът е изключен.
2. Свържете USB-C кабела от комплекта към порта за зареждане на уреда.
3. Свържете другия край към съвместим USB захранващ адаптер с изход 5 V / 3 A (не е включен в комплекта).
По време на зареждане дисплеят показва текущото ниво на батерията в проценти, а индикаторът при USB-C порта свети в червено.

Когато батерията е напълно заредена, дисплеят показва **100%**, червеният индикатор изгасва, а синият остава включен.
Приблизително време за зареждане: 2 часа.

Важно
• Зареждайте уреда в сухо и добре проветриво помещение.
• Не използвайте повреден USB-C кабел или захранващ адаптер.
• Не покривайте уреда по време на зареждане.

Проблеми и решения

Проблем	Вероятна причина	Решение
Уредът не се включва	• Батерията е изтощена • Бутонът не е задържан достатъчно дълго	• Заредете батерията • Натиснете и задръжте бутона за около 2 секунди
Слабо засмукване или обдухване	• Избрана е ниска степен • Контейнерът за прах е пълен • Филтрите или накрайникът са запушени • Частите не са поставени правилно	• Изберете висока степен • Изпразнете контейнера • Почистете филтрите и накрайника • Проверете правилното им поставяне
Необичаен шум или вибрации	• В накрайника или въздушния канал има чуждо тяло • Контейнерът или филтрите не са фиксирани правилно	• Изключете уреда и отстранете запушването • Поставете правилно контейнера и филтрите

Ако проблемът продължава, прекратете употребата и се обърнете към търговеца или оторизиран сервиз.
Не разглобявайте уреда самостоятелно.

Спецификации

Параметър	Стойност
Мощност	60 W
Засмукване	8 kPa / 11 kPa
Степени	2
Батерия	2 × 2500 mAh, 7,4 V
Обороти	62 000 об./мин. ±10%
Време на работа*	I: ≈ 25 мин. · II: ≈ 13 мин.
Време за зареждане	≈ 2 ч.
Порт за зареждане	USB-C
Нетно тегло	369 г

*Посоченото време на работа е приблизително и зависи от избраната степен, използвания накрайник и условията на употреба.

Почистване и поддръжка

Преди почистване изключете уреда, разкачете USB-C кабела и свалете поставения накрайник.

Изпразване на контейнера за прах

• Свалете контейнера за прах от корпуса на уреда.
• Извадете филтрите и изпразнете събраните замърсявания.
• Почистете вътрешността на контейнера със суха или леко навлажнена кърпа.
• Оставете всички части да изсъхнат напълно преди сглобяване.

Почистване на филтрите

• Извадете металния предфилтър и основния филтър от контейнера за прах.
• Отстранете натрупания прах чрез внимателно изтупване.
• При необходимост изплакнете филтрите с чиста вода.
• Не използвайте препарати или твърди четки.
• Оставете филтрите да изсъхнат напълно по естествен начин.
• Поставете ги обратно в правилната последователност.

Бележка: Металният предфилтър задържа по-едрите частици и предпазва основния филтър от бързо замърсяване.

Почистване на корпуса и накрайниците

• Почиствайте корпуса с мека суха или леко навлажнена кърпа.
• Накрайниците могат да се почистват отделно, след като бъдат свалени от уреда.
• Проверявайте редовно смукателния отвор, въздушните канали и накрайниците за натрупани замърсявания или запушване.

Важно

• Не потапяйте корпуса във вода и не го почиствайте под течаща вода.
• Не използвайте уреда без правилно поставени филтри.

• Не поставяйте влажни филтри в контейнера.
• Не сушете филтрите със сешоар, върху отоплителен уред или под пряка слънчева светлина.
• Не използвайте абразивни препарати, разтворители или агресивни почистващи средства.
• Ако филтърът е повреден или силно износен, преустановете употребата му и го заменете с подходящ съвместим филтър.



Съгласно Директива 2012/19/ЕС всички излезли от употреба електрически и електронни устройства, включително батерии, следва да бъдат предадени за рециклиране на определените за целта места. За по-подробна информация относно рециклирането на този продукт, моля, свържете се с местната служба по благоустройство, службата за изхвърляне на отпадъци или с магазина, от който сте закупили продукта.

CE

С настоящото Shenzhen Leadinway Technology Co., Ltd. декларира, че многофункционалната мини прахосмукачка, модел V18SD, е в съответствие с приложимото законодателство на Европейския съюз: Директива 2014/30/ЕС относно електромагнитната съвместимост, Директива 2014/35/ЕС относно електрическото оборудване, предназначено за използване в определени граници на напрежението, както и Директива 2011/65/ЕС, изменена с Делегирана директива (ЕС) 2015/863 на Комисията, относно ограничението за употребата на определени опасни вещества в електрическо и електронно оборудване.

Пълният текст на ЕС декларацията за съответствие може да бъде намерен на следния интернет адрес: **topdigital.bg/declaration_of_conformity/sda/V18SD.pdf**